IXYS

CAMA DE PARTOS

mubi MEDICAL

CAMA ELÉCTRICA MATERNIDAD Y RECUPERACIÓN
BARANDA ABATIBLE TP FC
CTRL MANUAL Y CTRL BARANDA
Ref.352202 PANAMA

@mubimedical
www.mubimedical.com

mubi MEDICAL

IXYS
CAMA DE PARTOS

COMODIDAD Y DINAMISMO

Una cama para partos segura, fiable y fácil de desinfectar.

La cama Ixys permite que las posiciones de trabajo de parto sean realizadas de una manera más limpia y segura.

LUZ PENUMBRA

Con un solo toque, los pacientes encienden una luz para ayudarles a salir de la cama, disminuyendo posibles accidentes en la noche.

DISEÑO Y SEGURIDAD

SUPERFICIE DE PACIENTE

De tres secciones: una fija y dos móviles, fabricadas en polímero de alta resistencia de fácil desinfección.

CABECERO Y PIECERO

Desmontables, con geometría que cumple la función de asa horizontal para transporte y movimientos seguros, con sistema de liberación y seguro tipo pin para mayor seguridad.

Esquineros protectores y ruedas para choques fabricados en polímero de alto impacto.

BOTÓN CPR (ELÉCTRICO)

Permite posicionar espaldar y pies horizontalmente ganando tiempo en la atención del paciente en evento de emergencia cardiorrespiratoria.

BOTÓN TERAPIA RESPIRATORIA

Facilita la atención del paciente, con un solo toque, la cama lleva el espaldar a 30°.

MOVILIDAD Y FÁCIL USO

RUEDAS Y FRENO

Fabricadas en poliuretano, libres de mantenimiento, pedales en las esquinas para activar freno, minimiza el riesgo de lesiones por caídas durante el ingreso y egreso del paciente.

CORVERAS - PIERNERAS

Soporte acolchado de fácil limpieza y desinfección que permite ubicar las piernas de la paciente, regulables y desmontables, tanto para piernas o para pies.

BARANDAS DE SEGURIDAD

Doble sección, fabricadas en polímero de alto impacto, seguro de liberación baranda con una sola mano, mecanismo sencillo y eficaz asistido por amortiguador neumático que evita riesgo de atrapamiento.

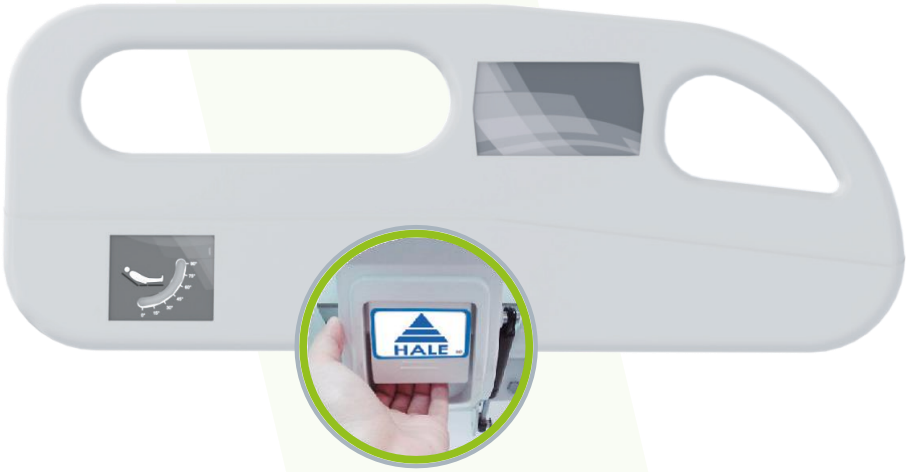

INDICADORES DE ÁNGULO

Integrados en las barandas, permite conocer la inclinación de espalda.

CUBETA PARA FLUIDOS

Fabricado en polimero plastico de alta resistencia desmontable de fácil limpieza, apoya al personal médico en procedimientos que requieren colección de fluidos o para instrumentos.

PORTA SUERO

Graduable y desmontable. Con dos ganchos de doble servicio. Capacidad de carga 17.6 Ib (8 Kg).

ASA DE APOYO PACIENTE

Fabricadas en acero inoxidable, brindan soporte a la paciente durante la labor de parto.

COLCHÓN CLÍNICO

Ayuda en el tratamiento y prevención de las lesiones por presión, núcleo en espuma de poliuretano (PU) de alta densidad.

Colchón de espuma de goma tipo hospitalario con cierre y cubierta fabricada en policloruro de vinilo con protección a la luz, impermeable, anti estática ASTM D-257, resistente a las bacterias AATCC TM 147, resistente al moho NO GROWTH (NG) que tolera desinfectantes de uso hospitalario, costuras invisibles impermeabilizadas, retardante al fuego (antidesgarradura) y libre de latex ajustado a la superficie útil de la cama de 15 cm de grosor.

SIMPLICIDAD Y ADAPTABILIDAD

De fácil uso y excelente durabilidad para la continuidad del servicio. De fácil configuración, posiciones que aportan en el traslado, descanso, tratamiento y recuperación del paciente.

Permite las diferentes posiciones para la labor de parto:

1 Parto ginecológica normal, lateral y vertical.

2 Cuclillas o arrodillado, con asistencia.

3 Trendelenburg (Anti-shock).

Flexión espaldar | Horizontal | Ajuste piecero | Trendelenburg | Trendelenburg inverso | Cambio altura

Sistema de control excelente durabilidad garantizando la continuidad del servicio. Comunicación eficiente y segura, ahorro de energía, actuadores eléctricos libres de mantenimiento, respaldo de batería en caso de fallas en el sistema eléctrico.

*Ver cuadro de especificaciones.

INDICADORES DE ESTADO

Actividad | Bloqueo funciones | Indicador visual carga batería | Indicador desconexión red eléctrica.

*** Los productos MUBI cuentan con sistemas electrónicos CLASE II, es decir, no requieren tierra física para su operación segura, ya que la seguridad del operador y del paciente reside en el doble aislamiento de la fuente de alimentación y no en la puesta a tierra. No requiere conexión a tierra funcional.**

****La calidad de la energía de la red eléctrica debe cumplir con la reglamentación vigente según el país y el uso previsto (hospitalario), y para tal fin, el estándar mundialmente adoptado es IEEE519, que define la calidad de la energía que debe existir en el punto de conexión de los dispositivos de red eléctrica.**

***** Los sistemas electrónicos de los productos MUBI cuentan con una fuente de alimentación conforme con la normativa de compatibilidad electromagnética (cableada y radiada) definida por la norma IEC60601-1, donde se resalta la familia de normas IEC61000-4, y se define la inmunidad contra perturbaciones conducidas, transitorios de sobretensión, caídas, interrupciones y bajas de voltaje entre otras.**

BATERÍA DE RESPALDO

Permite seguir operando la cama temporalmente, ante una falla en el suministro o en la red eléctrica.

DIMENSIONES*

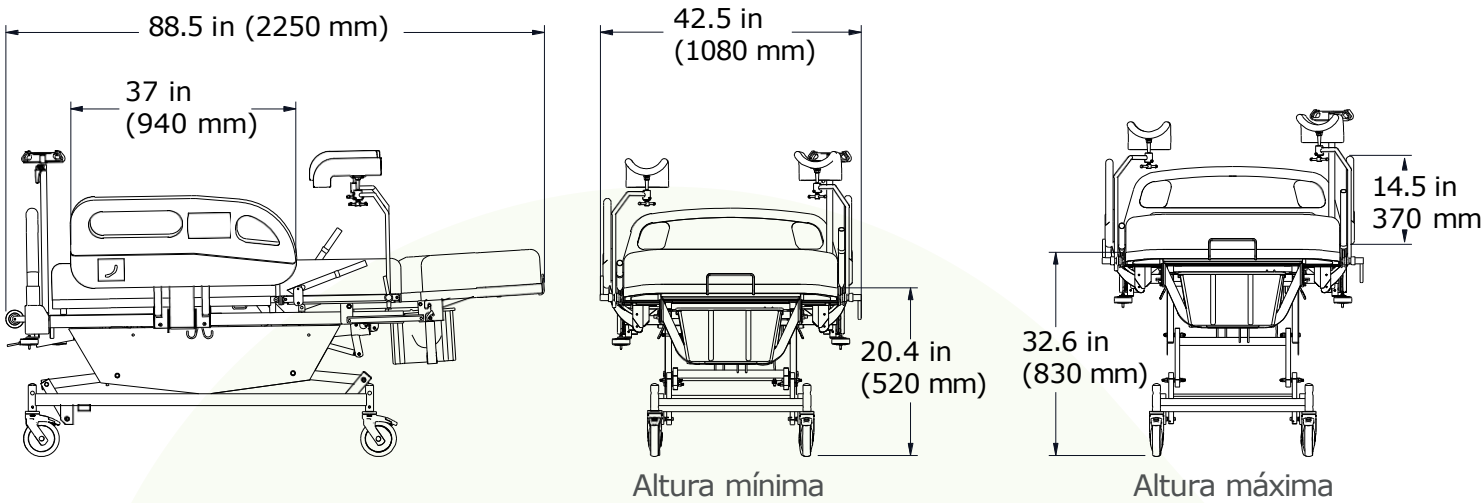

SUPERFICIE DE PACIENTE (útiles)	
Largo	80.7 in (2050 mm)
Ancho	35.4 in (900 mm)

MOVIMIENTOS	
Flexión espalda	0° a 78°
Flexión pelvis	8°
Graduación altura piecero	0 in a 5.9 in (0 mm a 150 mm)
Trendelenburg	12°
Trendelenburg inverso	-5°

*Unidades expresadas en pulgadas (in) y milímetros (mm). Tolerancias: grados ± 3° dimensiones ± 1 in (25.4 mm).

**Movimientos asistidos por control eléctrico en barandas.

PERSONALIZACIÓN CABECERO Y PIECERO*

Personalice el color de los apliques en cabecero y piecero, haga de sus espacios la combinación perfecta.

AZUL REY | BRAVIA MORA | GRIS | NARANJA | NEGRO | TURQUESA | VERDE MANZANA

* Con costo adicional. Solicite la guía de acabados completa.
* Los cambios de color pueden afectar al plazo de entrega; consulte con su ejecutivo de cuentas.
* El cambio de color requiere un pedido mínimo de 10 unidades.

IXYS
CAMA DE PARTOS

mubi MEDICAL

CARACTERÍSTICAS ESTÁNDAR

- Controles eléctricos: 2 integrados en las barandas (interno y externo) y 1 control de mano con funciones de: flexión espaldar, ajuste piecero, cambio de altura, autocontorno, automático, inclinación e inverso (trendelenburg e inverso).
- Luz graduable bajo la cama con indicador visual para ingreso y salida de paciente.
- Bloqueo función individual e indicador visual, previene movimientos involuntarios en la cama.
- Superficie de paciente en polímero de alto impacto, de 3 secciones desmontables.
- Sección asiento con inclinación pélvica.
- Retenedores de colchón en espalda y piecero.
- Cabecero y piecero desmontables fabricados en pollímero de alto impacto, seguro de liberación tipo pin, ruedas para choques de 3 in (76.2 mm) en las esquinas.
- Asas soporte para paciente en labor de parto.
- Corveras-pierneras acolchadas, regulables y desmontables.
- Cubeta recolección de fluidos en polímero plastico de alto impacto, extraíble.
- Banquillo ajustable para el personal médico, con ruedas (accesorio).
- Barandas de seguridad una sección, abatibles, accionamiento con una mano, de mayor cubrimiento, indicador de grados incorporado, sistema de amortiguación neumático que permite la entrada y salida segura del paciente.
- Soportes para correas de sujeción, 2 en ambos lados de la cama.
- Soportes para bolsa de drenaje en ambos lados de la cama.
- Porta suero telescópico en acero inoxidable con 4 ganchos de servicio, fabricados en polímero. Capacidad carga 17.6 lb (8 Kg).
- Soportes para ubicar porta suero en las esquinas de la cama.
- Capacidad de carga segura 485 lbs (220 Kg).
- Control para soporte lumbar.
- Batería de respaldo integrada.
- Ruedas en poliuretano de 6 in (152.4 mm) libres de mantenimiento.
- Pedales en las esquinas para activar freno centralizado y libre.
- Actuadores eléctricos (libres de mantenimiento) protección IPX4.*** ****
- CPR eléctrico accionado por botón en control.
- Voltaje alimentación 100 - 240 VAC, 50/60 Hz, 1.5 - 0.8 A, Operación 160 W.

FABRICACIÓN Y ACABADO **

- Estructura fabricada en lámina y tubería de acero cold rolled de alta resistencia, reforzada con tubería estructural.
- Acabado con pintura en polvo epoxi de aplicación electrostática resistente a la oxidación.

NOTA

*MUBI Medical se reserva el derecho de modificar las especificaciones sin previo aviso.
**El cambio de color tiene un costo adicional y puede afectar el tiempo de entrega; consulte con su ejecutivo.
***Si en la red eléctrica donde se van a instalar los productos MUBI existen problemas de calidad de energía, se recomienda instalar una UPS ONLINE (doble conversión) dimensionada apropiadamente, considerando 300VA por dispositivo (cama, camilla, silla multipropósito), y evaluar adicionalmente con el equipo de mantenimiento e infraestructura de la institución otros mecanismos de mitigación de problemas de calidad de energía.
****Si la red eléctrica, a la cual está conectado el dispositivo MUBI, excede los límites de los parámetros de calidad eléctricos definidos por la IEE519 y/o las normas aplicables, pueden ocurrir daños permanentes al equipo (cama, camilla, silla multipropósito), los cuales NO serán cubiertos por la garantía.

TRANSFORMAMOS ESPACIOS,

MEJORAMOS VIDAS